Mise en œuvre: PAVABOARD

Domaine d'application: isolant thermique, résistant à des pressions élevées

1.
Avant la mise en place des panneaux PAVABOARD, il est nécessaire de nettoyer la surface et de contrôler la planéité du support.

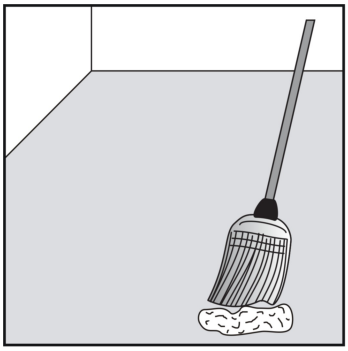

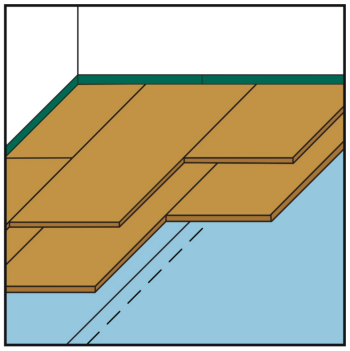

4.
En cas de pose de plusieurs couches superposées, décaler les joints des panneaux.
Les gaines techniques seront découpées dans la première couche.
L'épaisseur maximale de PAVABOARD ne dépassera pas 16 cm.

Examiner la nécessité de poser une étanchéité contre les remontées d'humidité.
Si nécessaire, poser les lés d'étanchéité à recouvrement et les remonter contre les parois. Etancher les recouvrements.

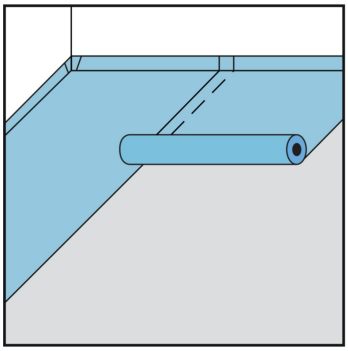

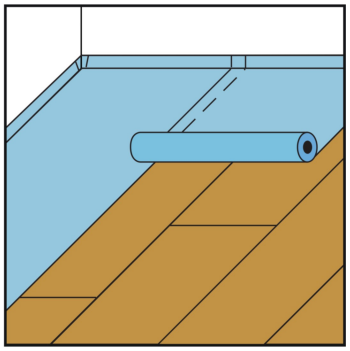

5.
Vérifier la nécessité de poser un régulateur ou une barrière de vapeur

3.
Afin d'éviter des ponts acoustiques, il est nécessaire de poser, avant la pose des panneaux PAVABOARD, des bandes résilientes le long des parois.
Les panneaux PAVABOARD sont ensuite posés à l'anglaise avec les joints serrés.

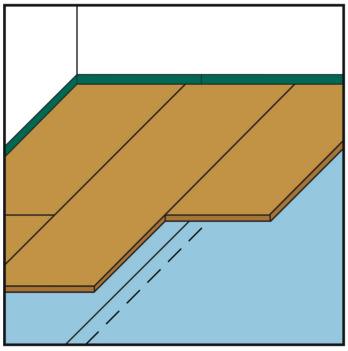

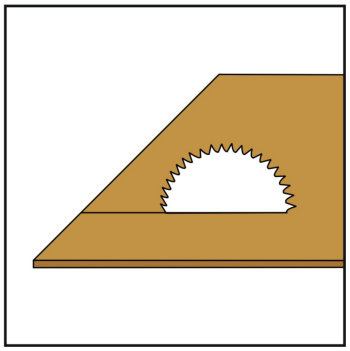

6.
Les panneaux PAVABOARD se travaillent avec les outils usuels pour le bois.

Stockage

Les panneaux PAVABOARD doivent être stockés dans un endroit sec et sur un support plane.

Application

Les panneaux, résistants à des pressions élevées, PAVABOARD doivent être posés sur des constructions portantes, sèches et planes.
Leur mise en place se fera dans la phase finale de la construction, lorsque le niveau d'humidité de celle-ci sera proche de son niveau d'utilisation.

PAVATEX FRANCE SARL
19 ter, Grand Rue
70290 CHAMPAGNEY

N°Azur 0 810 79 95 30
Coût d'un appel local

www.pavatex.fr

Mise en œuvre: PAVABOARD

Domaine d'application: isolant thermique sous chape ciment ou liquide

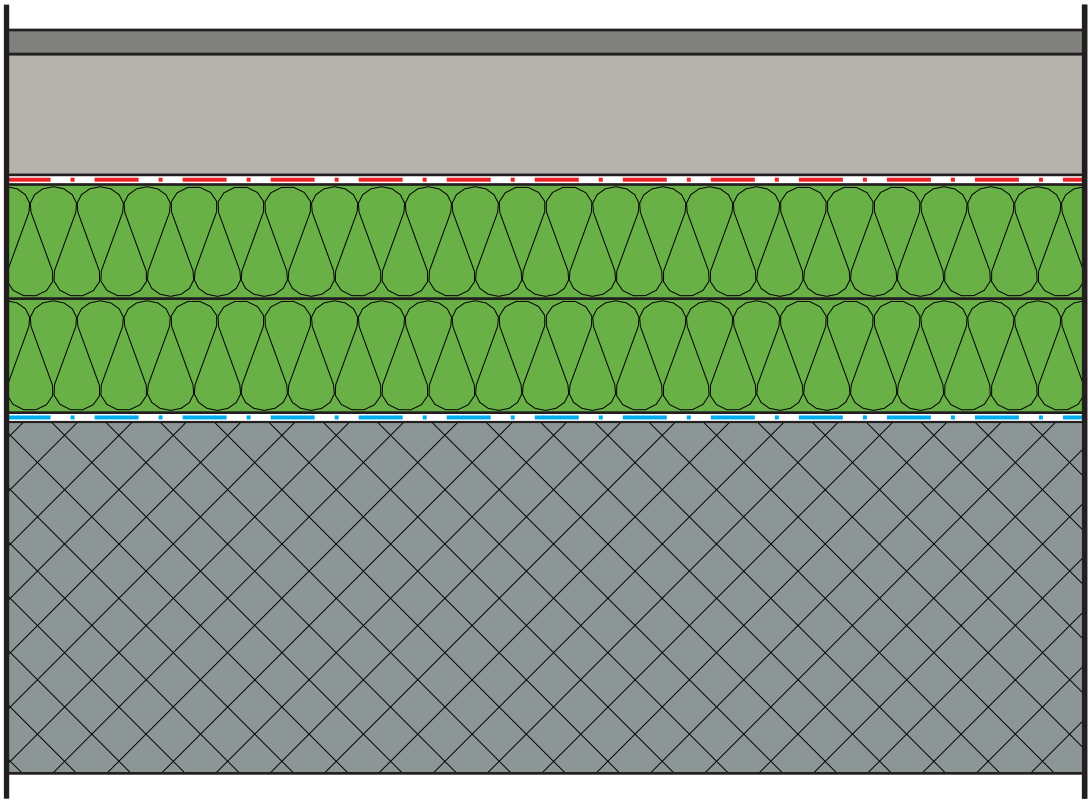

Application

- Les panneaux, résistants à des pressions élevées, PAVABOARD doivent être posés sur des constructions portantes, sèches et planes.
- Il est nécessaire de poser une barrière contre les remontées d'humidité sur la dalle support.
- Il est obligatoire de poser une feuille de séparation sur l'isolant Pavaboard avant de couler une chape ciment (béton) ou une chape liquide afin d'éviter le transfert d'humidité de la chape dans l'isolant.

Stockage

Les panneaux PAVABOARD doivent être stockés dans un endroit sec et sur un support plane.

PAVATEX FRANCE SARL
19 ter, Grand Rue
70290 CHAMPAGNEY

N°Azur 0 810 79 95 30
Coût d'un appel local

Plancher chauffant sur radier avec isolant PAVABOARD et PAVATHERM-PROFIL

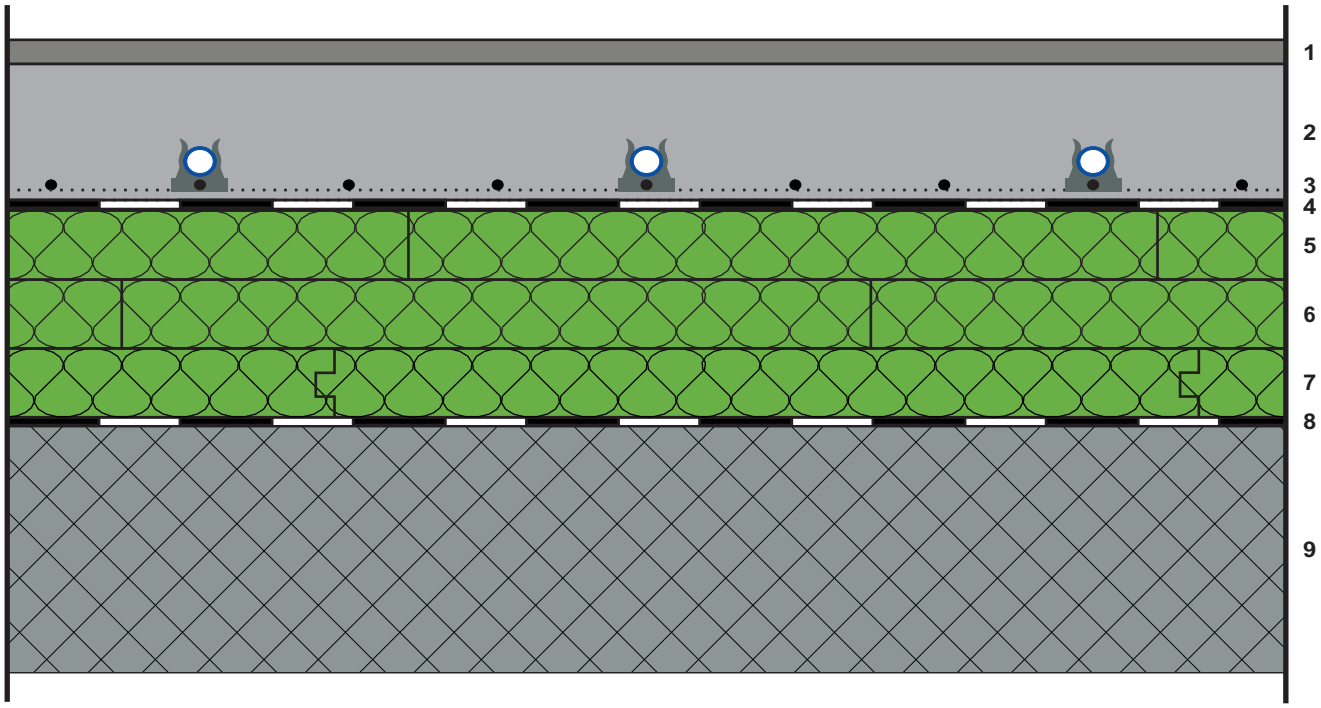

Composition:

1 Revêtement de sol
2 Chape ciment épaisseur ~ 7 cm
3 Treilli d'armature avec clips pour fixation des tubes du chauffage de sol
4 Couche d'étanchéité à remonter sur les côtés (film polyéthylène ou papier huilé)
5 PAVABOARD 40 mm } (isolant résistant à des pressions
6 PAVABOARD 40 mm } élevées)
7 PAVATHERM-PROFIL 40 mm (isolant contre les bruits d'impact)
8 Etanchéité contre les remontées d'humidité
9 Dalle béton

Fixations des tubes de chauffage

Clips (Viega)

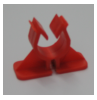

Barre PVC autocollante

Mise en œuvre:

- poser sur le radier, une étanchéité durable contre les remontées d'humidité
- poser les panneaux PAVATHERM-PROFIL 40 mm, il n'y a pas lieu de laisser un espace entre les panneaux et les parois
- avant de poser les deux couches de PAVABOARD poser d'abord une bande résiliente le long des parois
- poser les deux couches de PAVABOARD en prenant soin de décaler les joints des panneaux
- poser une étanchéité de type film polyéthylène ou papier huilé sur les panneaux PAVABOARD afin d'éviter que l'isolant reprenne l'humidité de la chape
- poser le treillis d'armature et les clips de fixation pour les tubes de chauffage
- exécuter la chape dans les plus brefs délais afin de préserver l'étanchéité du film polyéthylène ou du papier huilé et éviter la blessure des tubes de chauffage

PAVATEX FRANCE SARL
19 ter, Grand Rue
70290 CHAMPAGNEY

N°Azur 0 810 79 95 30
Coût d'un appel local

www.pavatex.fr